COARTAL

Persianas graduables.
Solomatic ® II

Solomatic ® II

Solomatic® II está disponible en dos ejecuciones: Solomatic ® II 80 y Solomatic ® II 70 para condiciones de montaje en espacios reducidos. El sistema Solomatic ® II Reflect ofrece dos posiciones diferentes de lamas en una. Las zonas inferiores de los estores actúan como protección ante el deslumbramiento indeseado que se produce en la pantalla del ordenador. La zona superior dirige la luz hacia el interior de la estancia, ofreciendo una agradable sensación de espacio.

Sistema de guía Tipo L

El sistema de persianas autoportante

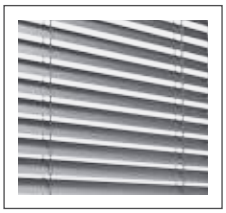

Lamas microper-foradas (opcional)

Sistema en nicho

Sistema frontal

Cintas de regulación de Kevlar

Dos anchos de la - mas

Aspectos destacados del producto Solomatic ® II

Solomatic® II Reflect (opcional)

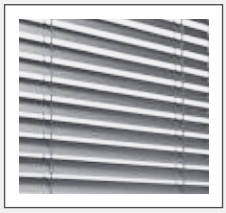

Posición de trabajo (opcional)

LA TÉCNICA QUE CONVENCE EN TODO DETALLE

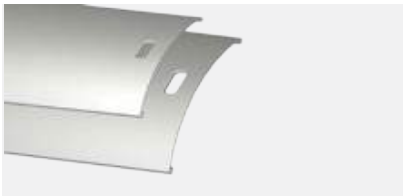

Dos anchos de lamas

Solomatic® II 80 es equivalente al estándar de construcciones actuales.
Solomatic® II 70 está destinada a las medidas más estrechas en reformas y modificaciones de viviendas más antiguas.

Lamas microperforadas (opcional)

Las lamas pueden perforarse para obtener mejor visibilidad hacia fuera aunque los estores estén cerrados.

Posición de trabajo (opcional)

En ocasiones, el oscurecimiento resultante al descender las persianas estándar resulta molesto, principalmente en el puesto de trabajo. La posición de trabajo de las lamas de 48 grados impide estas fases de oscurecimiento al bajar la persiana.

Solomatic ® II Reflect (optcional)

El sistema Solomatic ® II Reflect ofrece o dos inclinaciones de las lamas diferentes en un mismo tejido. La zona inferior protege del resplandor no deseado al trabajar frente a un monitor. Y la zona superior guía la luz al interior del ambiente, generando así una agradable sensación ambiental.

El sistema de persianas autoportante con guía delgada tipo L

El sistema de persianas autoportante protege el aislamiento del dintel y minimiza los costes de servicio. Hasta un ancho de 2500 mm, el sistema no necesita fijación para el puente. El aislamiento permanece intacto y se reduce la transmisión de ruido. La delgada guía fija tipo L con el burlete flexible convence como sistema de guía a buen precio con un aspecto discreto e alta fiabilidad.

Cintas de regulación

Las fibras amarillas de Kevlar garantizan una dilatación y encogimiento mínimos, el cierre de la lama permanece óptimo durante años.

Sistema de montaje

Solomatic® II se encuentra disponible en dos variantes de montaje diferentes. Una para la ubicación en dintel y la otra variante con cubierta protectora.

Sistema Frontal con Box

Cajón de aluminio extruido, anodizado incoloro o termolacado, angular o redondo.

COARTAL

Nuestro mundo de color

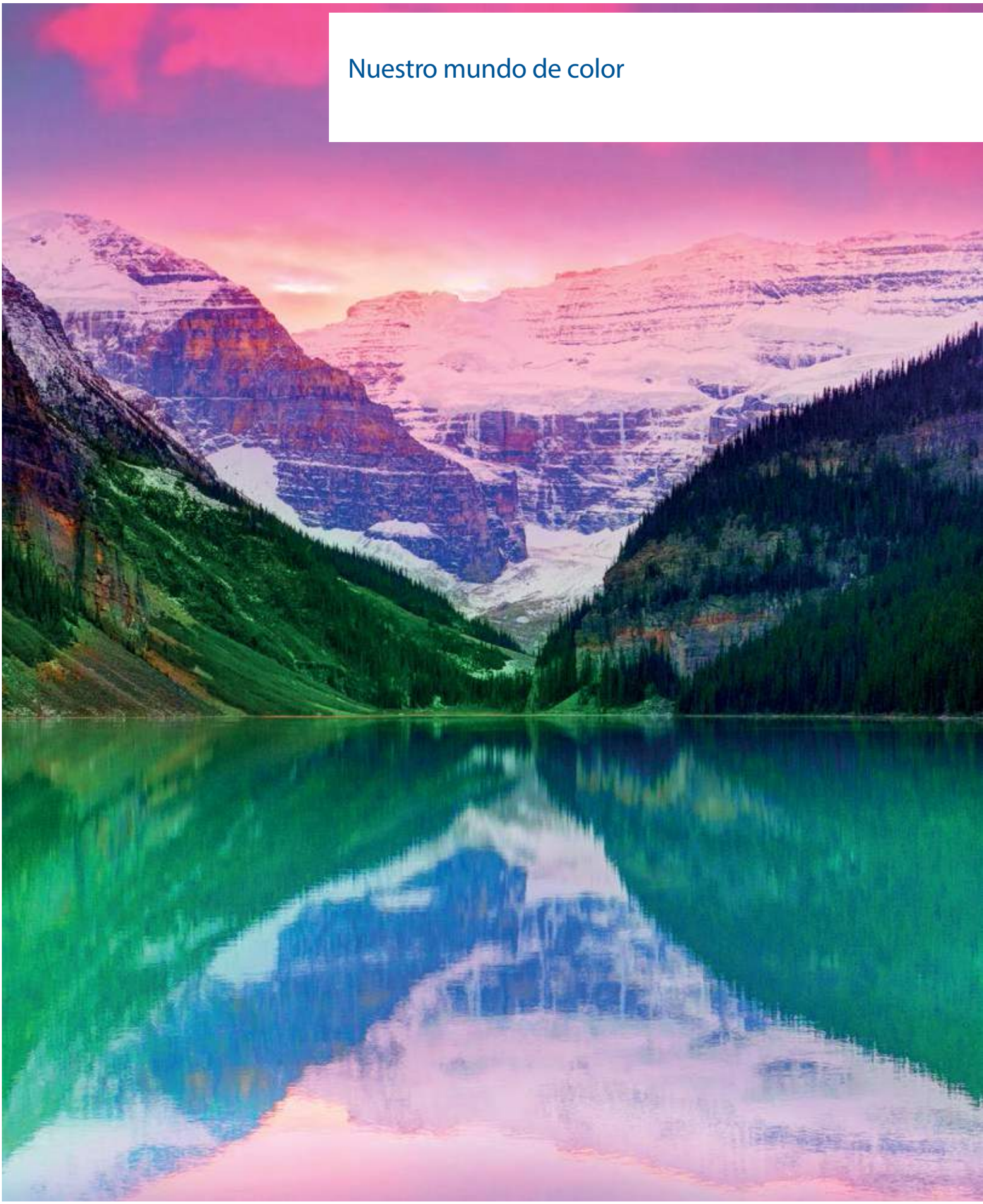

NUESTROS COLORES

STANDARD COLORS

Tenemos los colores más actuales para usted. Para nuestros cinco colores estándar hemos escogido los RAL 7016, RAL 9007/VSR 907, RAL 9006/VSR140, RAL 9010 y RAL 9016.

RAL 9006/VSR 140

RAL 7016

RAL 9007/VSR 907

RAL 9016

RAL 9010

PREMIUM COLORS

Estructuras superficiales
Brillo satinado

Collection GriColors

Los colores de nuestros sistemas de protección solar reflejan sus deseos, imprimen carácter a la arquitectura y crean una atmósfera personal. Son estos deseos los que les plantean retos a nuestros diseñadores, proyectistas y esmaltadores en su día a día. La variedad en la selección de colores apenas presenta límites, por lo que hemos seleccionado 100 tonalidades estándar, los GriColors, y cuatro colecciones en las que la naturaleza se ha tomado como modelo. Vidrio y piedra, sol y fuego, agua y musgo, así como tierra y madera son tonalidades sin igual.

Estructuras superficiales
Brillo satinado

Collection GriRal Colors

Nuestra colección de colores GriRal se compone de 50 tonos de colores RAL diferentes. Desde amarillo arena hasta blanco tráfico: le ofrecemos una amplia selección de colores para cada segmento de color. Estamos convencidos de que, también con esta gama de colores, hemos dado con el tono perfecto para satisfacer sus necesidades.

BiColor

Las persianas graduables tienen nuevos tonos de color. Si en el exterior dominan varios colores, en el interior un tono claro neutro puede optimizar la función de la persiana. Elija su combinación de colores preferida de nuestras dos colecciones GriColors y GriRal (excl. colores estándar), según sus preferencias.
La vista interna muestra el color exterior en la arista de rebordeado. Nuestras recomendaciones para colores de interior: blanco (VSR 901), gris claro (VSR 904) o gris medio (VSR 130).

SPECIAL COLORS

El color representa la individualidad, con nuestros Special Colors no existen prácticamente límites. Las innumerables opciones y tonalidades idóneas para fachadas no dejan ningún deseo por satisfacer.

COARTAL

Nuestro Confort

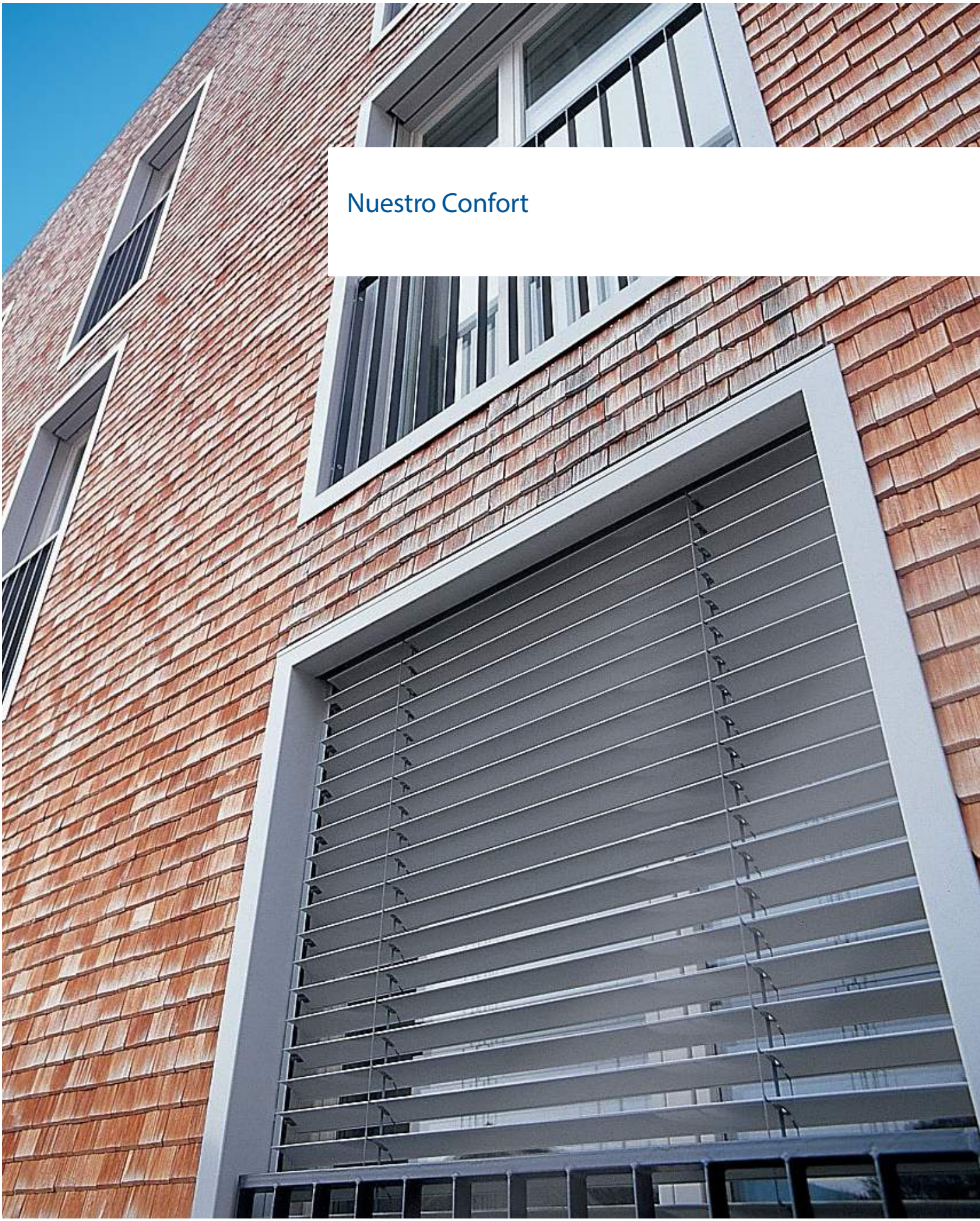

AUTOMATISMOS

Solomatic® II puede accionarse a través de diferentes sistemas de automatismo: desde el sencillo emisor manual remoto hasta un automatismo central o un sistema de gestión de edificios, cuyo funcionamiento dependerá de la hora, la posición del sol y el tiempo.

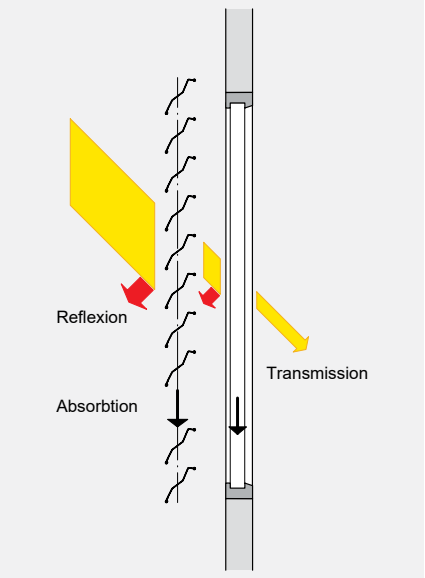

Confort térmico

Las condiciones ambientales cambian a lo largo del día y de las estaciones. Con el automatismo de estores Griesser, podrá ajustar la protección solar a las condiciones variables del exterior según sus necesidades individuales. El ajuste es tan sencillo que aun así le quedará tiempo para dedicarse a las cosas más importantes de la vida.

Un óptimo concepto de luz natural que convierte la climatización artificial durante el verano en algo superficial. Le permite ahorrarse costes energéticos y probablemente algún que otro resfriado desagradable durante el verano. Por el contrario, durante el invierno el sistema de protección solar puede ofrecer protección contra el frío y dejar penetrar en el interior los rayos de sol poco frecuentes, de forma que también se pueden ahorrar costes energéticos y, claro está, pañuelos.

Confort visual

El bienestar en la propia vivienda también significa poder decidir por sí solo cuánto se quiere mostrar de uno mismo. Con Solomatic ® II estará protegido contra miradas no deseadas procedentes del exterior.

BiLine emisor manual

BILINE - RADIOCONTROL

El sistema de automatismo Griesser BiLine ofrece un diseño actual y gran seguridad funcional mediante tecnología de enrutamiento. Los sistemas de radiocontrol tienen la ventaja de que se instalan rápidamente, tanto en construcciones nuevas como en el posterior equipamiento de una automatización ya existente en la construcción.

Centero Server para accionamiento mediante iPad y iPhone

AUTOMATIZACIÓN KNX DE VIVIENDAS Y EDIFICIOS

El automatismo de protección solar KNX de Griesser es un automatismo central inte - gral con una amplia funcionalidad para edificios de cualquier tamaño. Asimismo, con funciones probadas como el seguimiento del sol y la limitación del horizonte, cumple las exigencias más elevadas de un automatismo de protección solar.

Automatismo KNX mediante iPad

Sección vertical: ejemplo dintel

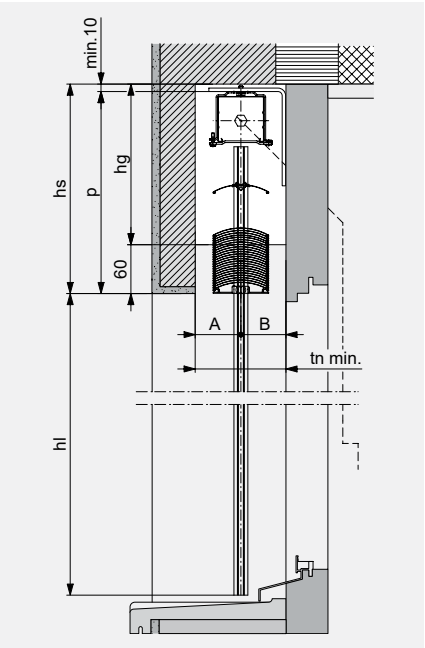

Secciónes horizontales

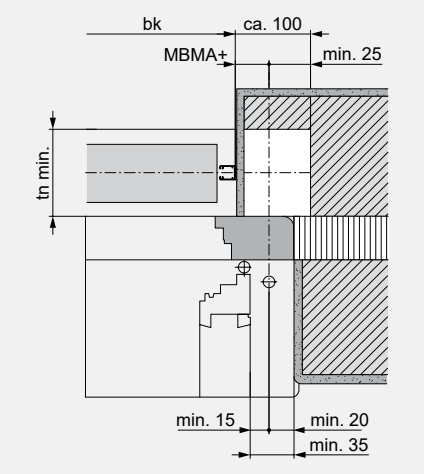

Para accionamiento de manivela articulada

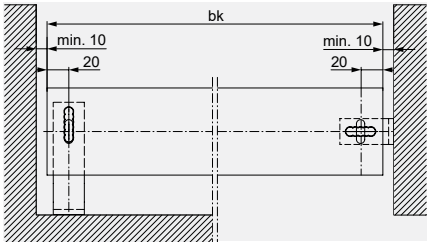

Para guías de cable

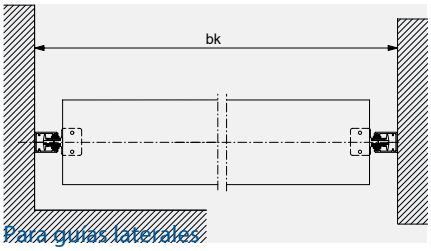

Para guías laterales

La técnica que convence en todo detalle

SISTEMA DE INCORPORACIÓN EN EL DINTEL

Sección horizontal

Hueco (blanco) para el mecanismo (no es necesario para el accionamiento a motor).
MBMA+ = distancia cara posterior guías hasta mitad accionamiento.
Con mecanismo en el campo de las lamas: hs +20. Tener en cuenta una tolerancia de construcción de ±5 mm para la altura del dintel.

Profundidad de nicho

Tipo	tn	A	B
Solomatic® II 70	min. 100* mm	50 mm	50 mm
Solomatic® II 80	min. 120* mm	60 mm	60 mm

* + eventual adicional para vierteaguas o tiradores de puertas que sobresalen.

LEYENDA

bk = Ancho construcción
hl = Altura luz
gh = Altura completa
p = Altura paquete
hs = Altura de nicho (p + mín. 10)
hg = Altura vano engranaje (hs -60)
tn = Profundidad de nicho
Todas las medidas en mm.

Sección vertical: ejemplo tapa

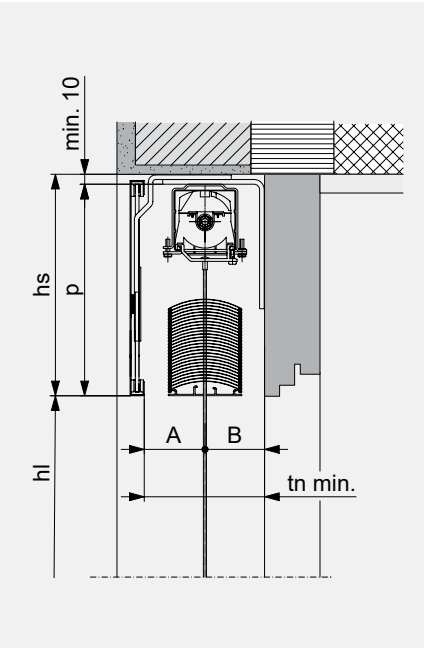

SISTEMA FRONTAL CON TAPA

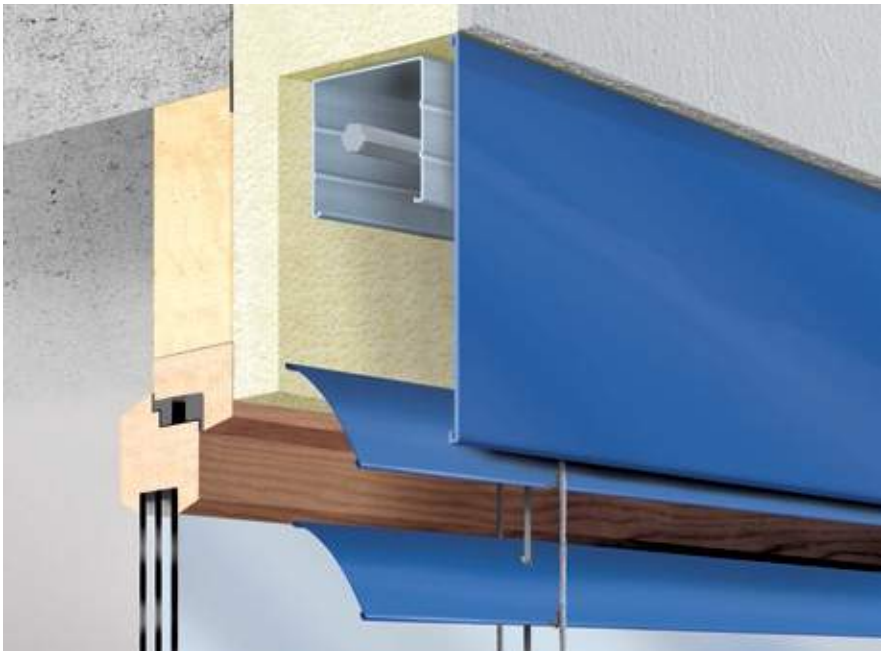

Sección vertical: ejemplo Box

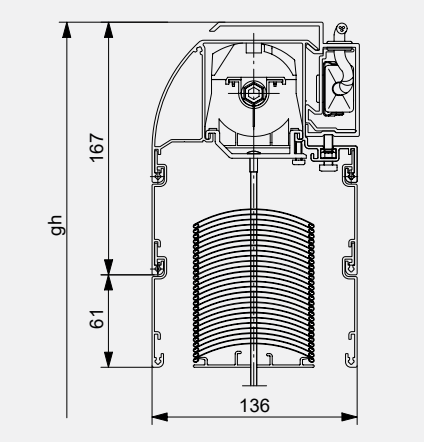

Box con paquete de lamas cubierto (estándar)

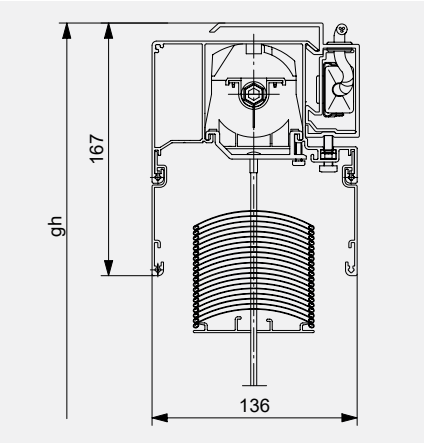

Box con paquete de lamas visible

SISTEMA FRONTAL CON BOX

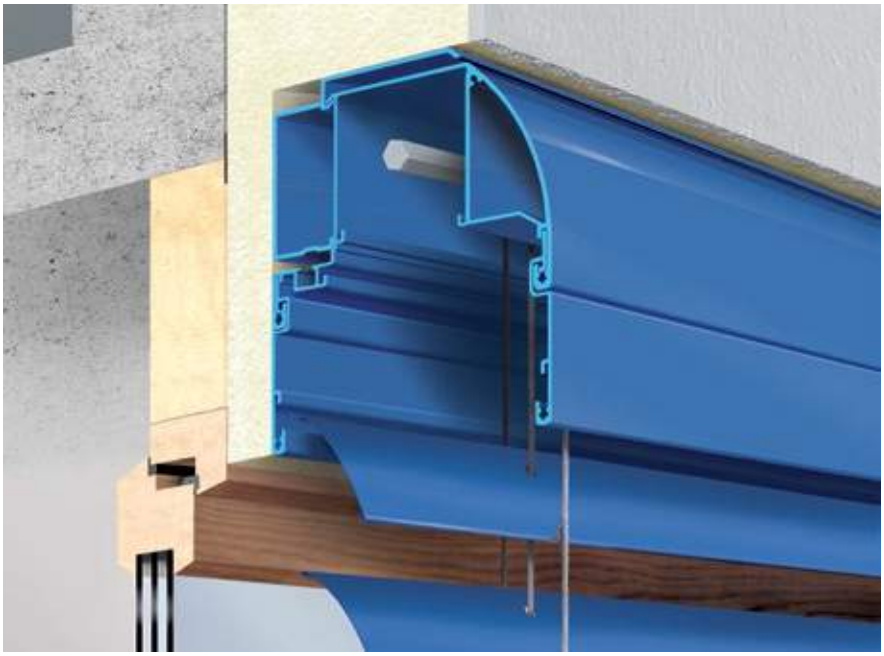

Solomatic ° II Box

Cajón de aluminio extruido, anodizato incolor anodizado incoloro o termolacado, angular o redondo.

Versión paquete de lamas cubierto (estándar)*

Box con prolongaciónes de 61 mm según altura de paquete.

Versión paquete de lamas visible*

Para quien le gusten mostrar tecnología.

* Para ambas versiónes Box es: hs + 7 mm

GUÍAS LATERALES

Tipo L (para sistema autoportante)

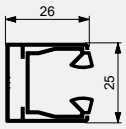

Tipo F (para sistema autoportante)

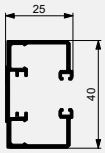

Tipo E

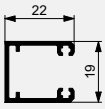

Tipo C

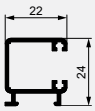

Tipo D

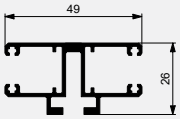

Tipo T

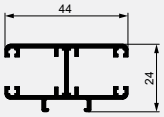

Tipo R

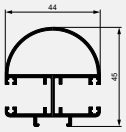

GUÍAS DE CABLE

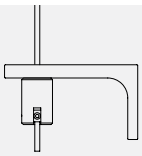

DIMENSIONES MÁXIMAS

bk ancho construcción (detrás de guías)

Mínimo	
accionamiento manual	500
accionamiento motor	600
Máximo	4500

En construcciones y edificios altos muy expuestos a los efectos del viento, el valor máximo deberá reducirse caso por caso (véase las indicaciones de uso).

hl altura luz

Mínimo	
Solomatic® II 70	440
Solomatic® II 80	440
Máximo	4500

bk × hl superficie máxima admisible

Persiana individual	
accionamiento manual	11 m²
accionamiento motor	15 m²
Instalaciones acopladas (Ancho total de la instalación 10 m)	
accionamiento manual (máx. 4 persianas)	11 m²
A cada lado del engranaje se podrán acoplar 2 persianas como máximo.	
accionamiento motor (máx. 4 persianas)	24 m²

Con 3 o 4 persianas se deberá disponer el motor lo más centrado posible.

Dimensiones dintel

Altura luz (hl)	Altura del dintel (hs)	
	Solomatic® II 80	Solomatic® II 70
400–1000	185	180
1001–1250	195	200
1251–1500	205	210
1501–1750	220	225
1751–2000	230	240
2001–2250	240	255
2251–2500	255	270
2501–3000	280	295
3001–3500	300	325
3501–4000	325	355
4001–4500	350	385

Sistema Solomatic® II Reflect +5 mm.

Sistema Solomatic® II Box +7 mm.

Las medidas del dintel reflejan valores aproximados, por razones técnicas pueden mostrar desviaciones tanto al alza como a la baja.

SOLOMATIC ® II REFLECT CON DOS ZONAS

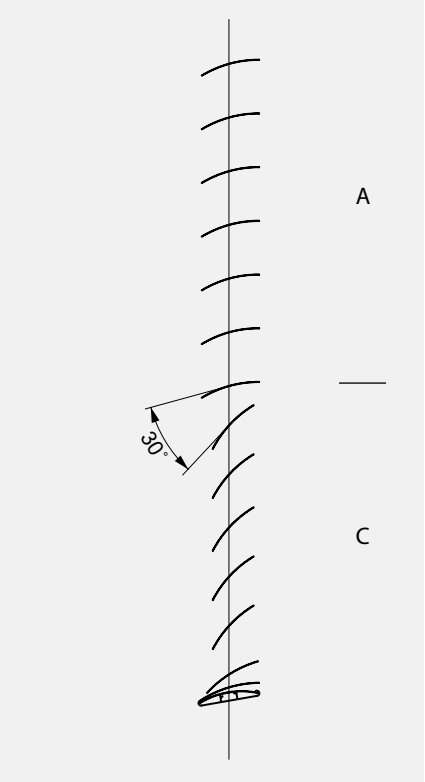

APROVECHAMIENTO OPTIMIZADO DE LA LUZ DEL SOL

Los puestos de trabajo ante pantallas de ordenador modernos deben cumplir las exigencias respecto a protección contra el calor, aprovechamiento de la luz del sol, protección frente al deslumbramiento y comunicación visual con el exterior. Solomatic® II Reflect, con su posibilidad de graduar la posición de las lamas y su opción de lamas perforadas, ofrece aquí una solución óptima.

Lo decisivo es la división correcta del panel en las zonas: protección frente al deslumbramiento, aprovechamiento de la luz solar y conexión visual con el exterior.

Protección frente al deslumbramiento

La protección frente al deslumbramiento se realiza mediante lamas cerradas en la zona inferior. Con ello se reduce la diferencia de reflejos en el campo de visión hasta el valor recomendado (campo de visión/pantalla del ordenador máx. 3/1).

Aprovechamiento de la luz solar

La zona superior con lamas abiertas sirve para aprovechar la luz del sol. La gráfica muestran la división recomendada para ventanas con antepecho. En el caso de ventanas hasta el suelo se requiere una aclaración para determinar la zona de protección frente al deslumbramiento, tal como muestra el ejemplo siguiente.

Ejemplo: ventana con antepecho

Ventana con hl	2100
Antepecho	800
Zona C (1/3)	700
Altura de la zona de protección frente al deslumbramiento (antepecho + zona C)	1500

Ejemplo: ventana hasta el suelo

Ventana con hl	2700
Sin antepecho	–
Zona C (1/3)	900
Altura de la zona de protección antideslumbramiento (sólo zona C)	900

La zona de protección frente al deslumbramiento, en el segundo ejemplo, es claramente demasiado baja. En caso de duda, solicite asesoramiento personalizado para establecer una zona anti-deslumbramiento.

Aprovechamiento óptimo de la luz del sol en el lugar de trabajo frente a la pantalla con Solomatic® II Reflect, dividida en dos zonas.